L 576,015 mm

RIGHT

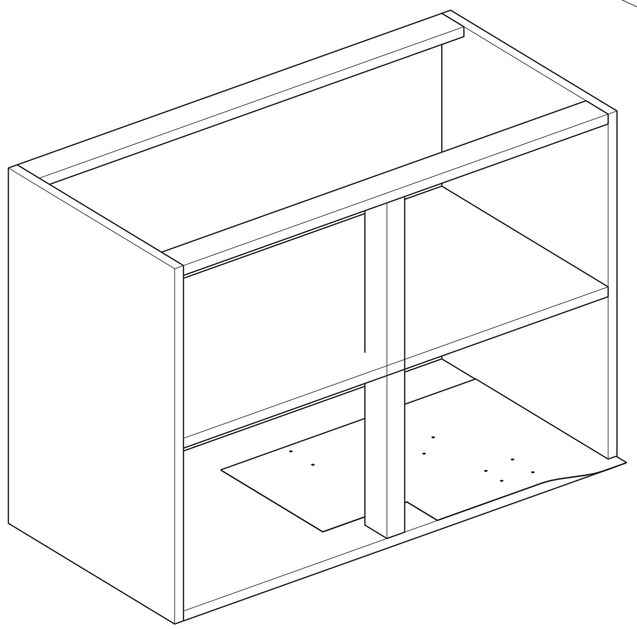

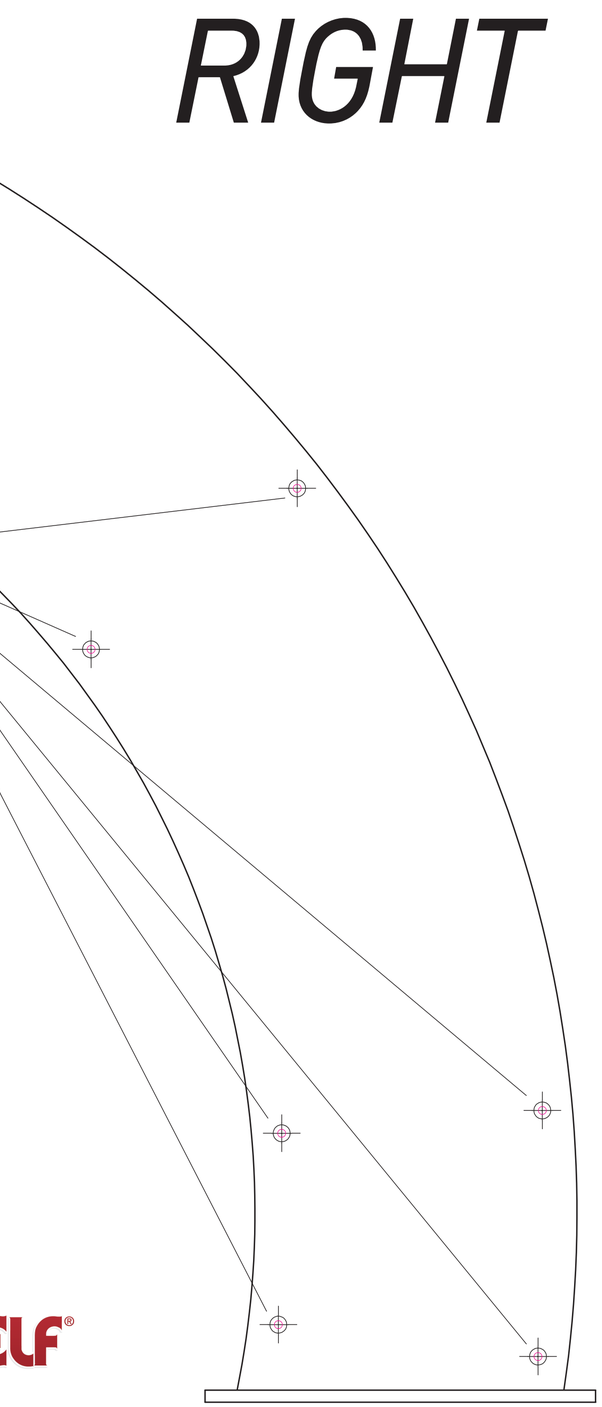

Side

H 408,996 mm

Mounting template Art.371 “Cloud” right version
Gabarit de montage Art. 371 “Nuvola” version droite
Plantilla de montaje Art.371 “Cloud” versión derecha

F0IST00021 - Rev. 01 - 2016
T-5371-TRI-0514

L 127 mm NUOVA

H 80 mm

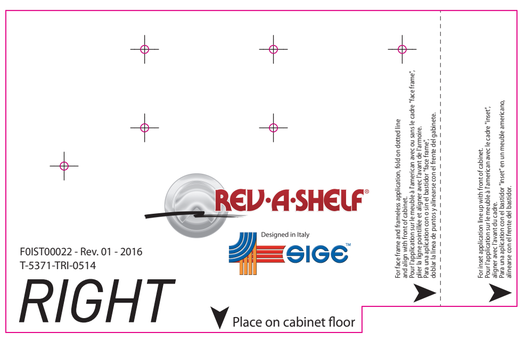

REV-A-SHELF®

Designed in Italy

SIGE™

For face frame and frameless application, fold on dotted line and align with front of cabinet.
Pour l'application sur le meuble à l'american avec ou sans le cadre "face frame", plier la ligne pointillée et aligner avec l'avant de l'armoire.
Para una aplicación con o sin el bastidor "face frame", doblar la linea de puntos y alinearse con el frente del gabinete.

For inset application line up with front of cabinet.
Pour l'application sur le meuble à l'american avec le cadre "inset", aligner avec l'avant du cadre.
Para una aplicación con el bastidor "inset" en un meuble americano, alinearse con el frente del bastidor.